原址: http://www.ealy-orbit.com/webc/html/products/index3.php?num=16&page=1&kw=VPE

變量輪葉邦浦
VARIABLE DISPLACEMENT VANE PUMPS

www.ealy-orbit.com

VPEA-

FEATURES:

- Save horse power and low noise level.
- Wear and heat resistance.
- High volumn efficiency.
- Smooth running and stable operation particular suitable for machine tools and single-purple machines.

特點：

- 省馬力、低噪音。
- 不易生熱、耐磨耗。
- 高容積效率。
- 運轉圓滑、作動穩定，特別適用工作機械、專用機械。

Series: VPEA

MODEL 型號	Mounting 安裝方式	No-load delivery l /min (1800rpm) 無負載容量	Adjusting pressure range kgf/cm 2 壓力調整範圍	Design number 設計號碼	WEIGHT kgf (lbs) 重量	
					F: 法蘭型	L: 腳座型
VPEA-	※	※	※	- ※		
VPEA-	F:Flange 法蘭型 L:FOOT 腳座型	15 20	A: 08~18 kgf/cm^2 B: 15~35 kgf/cm^2 C: 30~55 kgf/cm^2 D: 50~70 kgf/cm^2	10:平鍵 7T:花鍵	5.8kg	7.3kg

最高轉數(Speed MAX):1800r/min
最低轉數(Speed MIN) : 800r/min
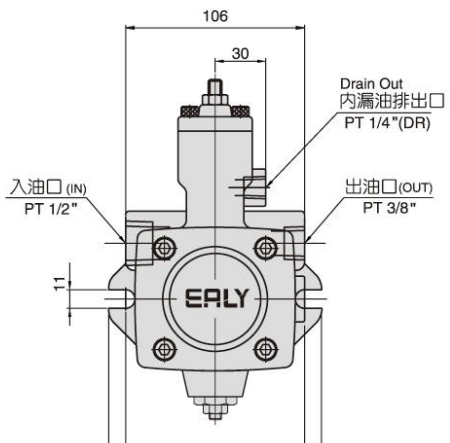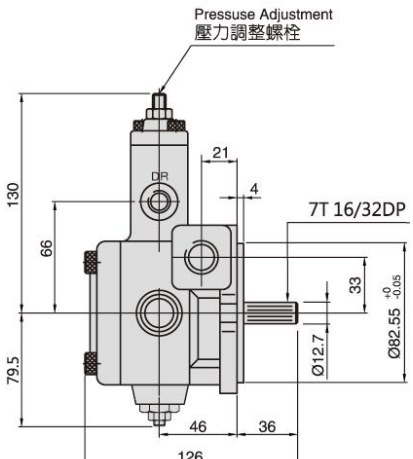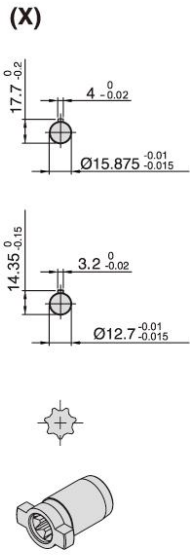
DIMENSIONS 尺寸圖
VPEA-15~20-10(平鍵)
VPEA-15~20-7T(花鍵) 軸套: Ø20mm